Bomba Peristáltica Dosificadora

Modelo
365 Di/KZ35

- **Ensamblada con componentes normalizados**

- Rango de dosis entre 50 y 2.000 ml, precisión +/- 1 % o mejor.
- Caudal entre 0,10 y 11,00 lts/min.
- Menú de pantalla color táctil, en idioma español y configurable a pedido del usuario.
- Alta torque y productividad, admite dos cabezales a un régimen de 600rpm.
- Acoplamiento directo entre el motor y el cabezal.
- Gabinete en acero inoxidable, pulido sanitario.

5 Años de Garantía

AccessTech

Características

- Menú en español de fácil manejo.
- Calibración ml/gramos “on-line” sin necesidad de detener producción.
- Memoria para grabar 21 programas de dosificación.
- Código de acceso para supervisores.
- Sistema antigoteo (Drip), retroceso automático del cabezal totalmente programable.
- Rampas de aceleración/desaceleración que evitan salpicaduras y espumas desagradables.
- Fácil manejo, el cambio de manguera no requiere herramientas y se realiza en pocos segundos.
- Se pueden utilizar pedales, pulsadores o sensores de proximidad para inicio de dosis en modo remoto.

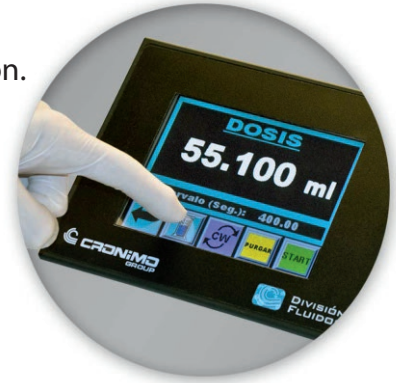

100% LIBRE de MANTENIMIENTO

• Bomba equipada con servomotor de alto torque

No posee cajas reductoras con pérdidas de aceite o correas que deben ser reemplazadas son un problema de mantenimiento.

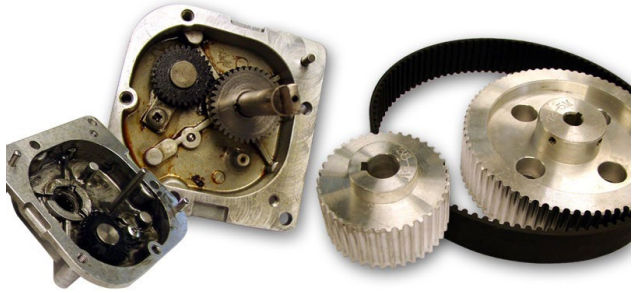

Tabla de Caudales

Modo Contínuo (ml/min)

Tamaño manguera	rpm (min-max)	Rango de caudales	Caudal por revolución
#73 ID 9.6mm (3/8”)	10 - 600	100 a 6.000ml	10 ml
#82 ID 12.7mm (1/2”)	10 - 600	183 a 11.000ml	18,30 ml

Modo Dosis (tamaño de dosis)

Tamaño manguera	rpm (min-max)	Rango de dosis recomendado	Caudal por revolución
#73 ID 96mm (3/8”)	10 - 600	50 a 200ml	10 ml
#82 ID 12,7mm (1/2”)	10 - 600	100 a 3.000ml	18,30 ml

Curva de Rendimiento Cabezal KZ35

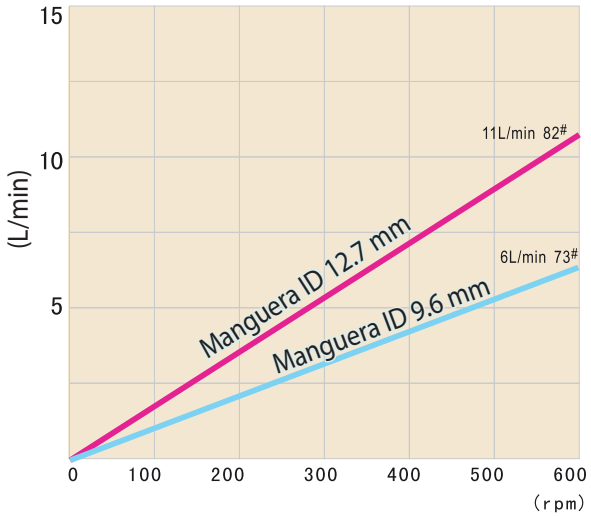

Condiciones de bombeo

Los caudales reales obtenidos pueden variar debido a cambios en la temperatura, viscosidad, presiones de entrada y de descarga, configuración del sistema y rendimiento de la manguera lo largo del tiempo.

Para un rendimiento preciso y repetible, es importante determinar los caudales en las condiciones de funcionamiento para cada manguera nueva.

Rampas

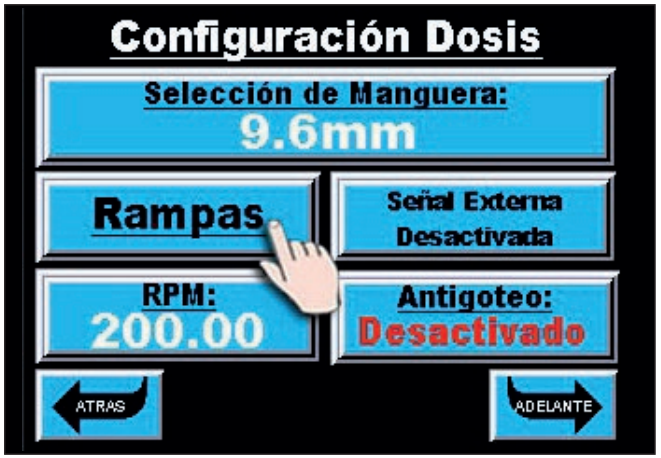

Pueden ser ajustadas para iniciar o finalizar una dosis a diferentes niveles de aceleración y desaceleración, lo cual es imprescindible para evitar espumosidad, salpicaduras, rebalses del fluido a dosificar, causando complicaciones no deseadas como imprecisión de dosificado y suciedad / manchas en los envases.

Las **Rampas** se controlan en forma individual lo cual le agrega una plusvalía al equipo Alma. Este control junto con el sistema antigoteo la transforma en el equipo más completo de dosificación para controlar con precisión el volumen de la dosis.

Para configurar valores distintos en las Rampas, consulte a fábrica es posible de modificar según requerimientos sin cargo

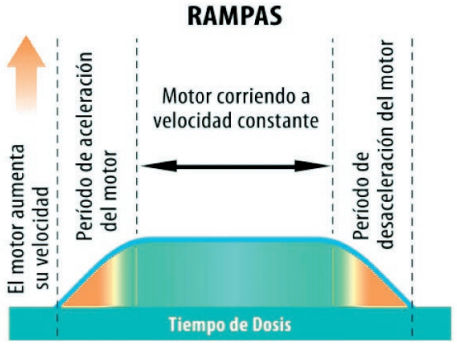

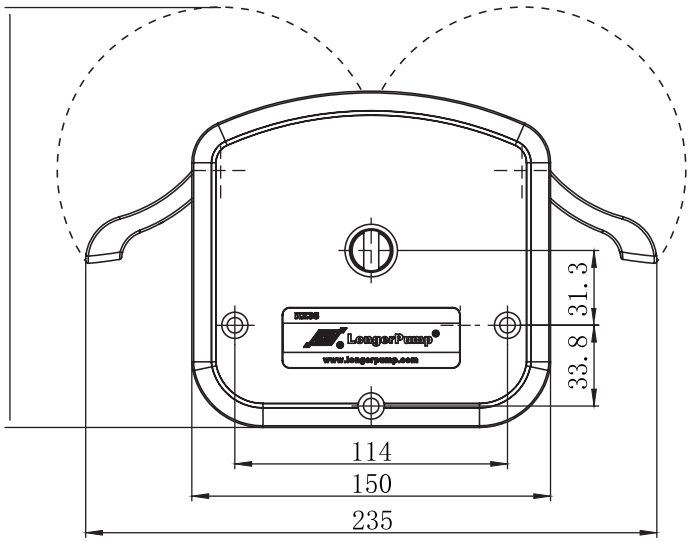

Cabezal fabricado integramente en acero inoxidable con 3 rodillos motrices

Tabla de Códigos originales

Mangueras Peristálticas

Diámetro interior	*Manguera Silicona* **Sanitech Ultra-C**	*Manguera Silicona* **PureFit SPT-60-L**	*Manguera Santoprene* **TBL Pharm- A- Line I**
#73 9.6 mm	ULTRA-C-375-4	SPT-60L-375-4	PHI - 375X625
#82 12.7 mm	ULTRA-C-500-4	SPT-60L-500-4	PHI - 500X750

Dimensiones y Peso

Alimentación general del equipo:
220-240 Volt - 50 Hz

Fusible 5.0 amp.

Ambiente Sugerido: 5ºC a 40ºC

Ruido: < 70 dBb (A) a 1 metro

Peso del equipo: 25 Kg.